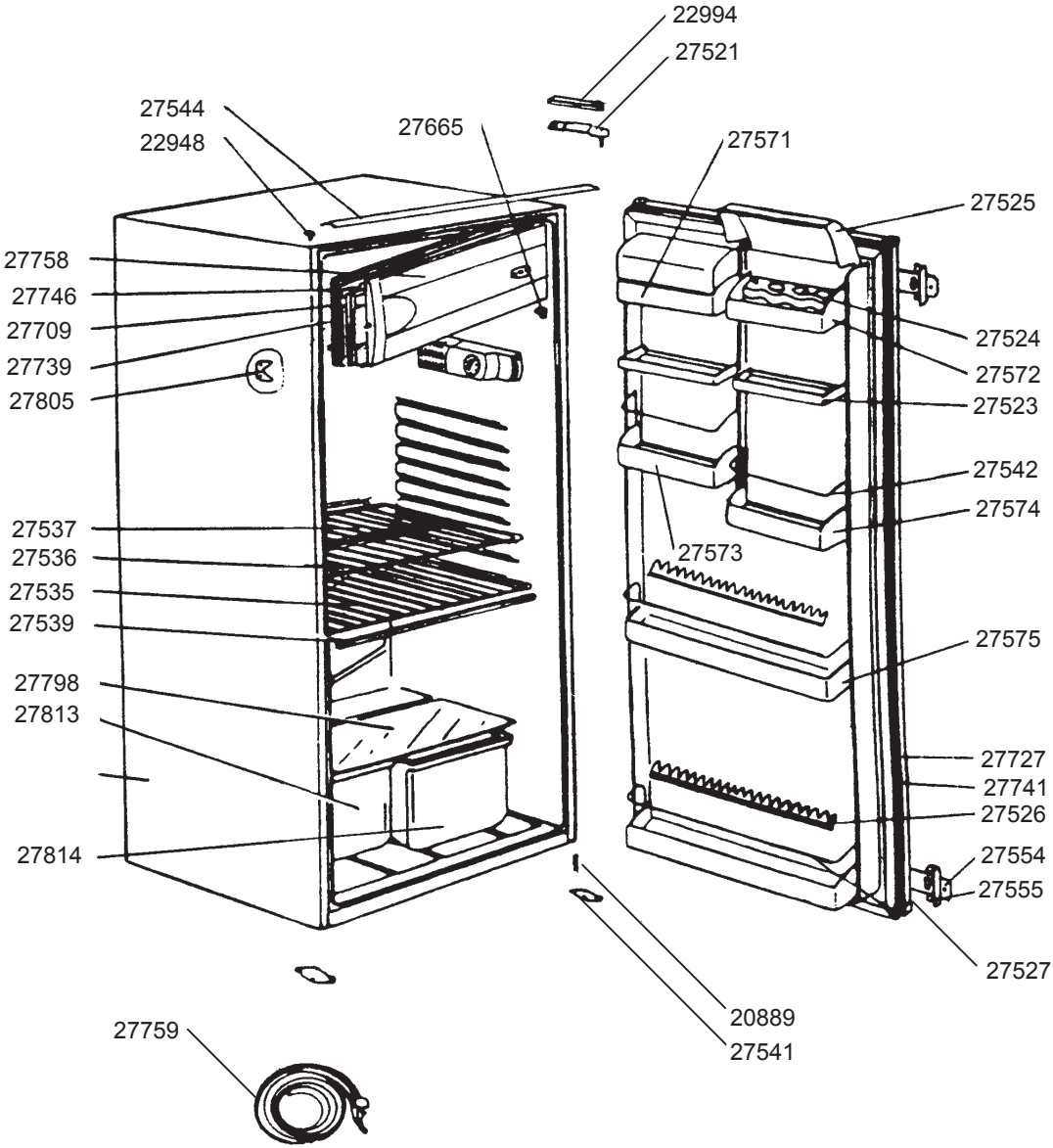
22994
27521
27544
22948
27665
27571
27525
27758
27746
27709
27739
27805
27524
27572
27523
27542
27574
27537
27536
27535
27539
27573
27575
27798
27813
27727
27741
27526
27814
27554
27555
27527
20889
27541
27759

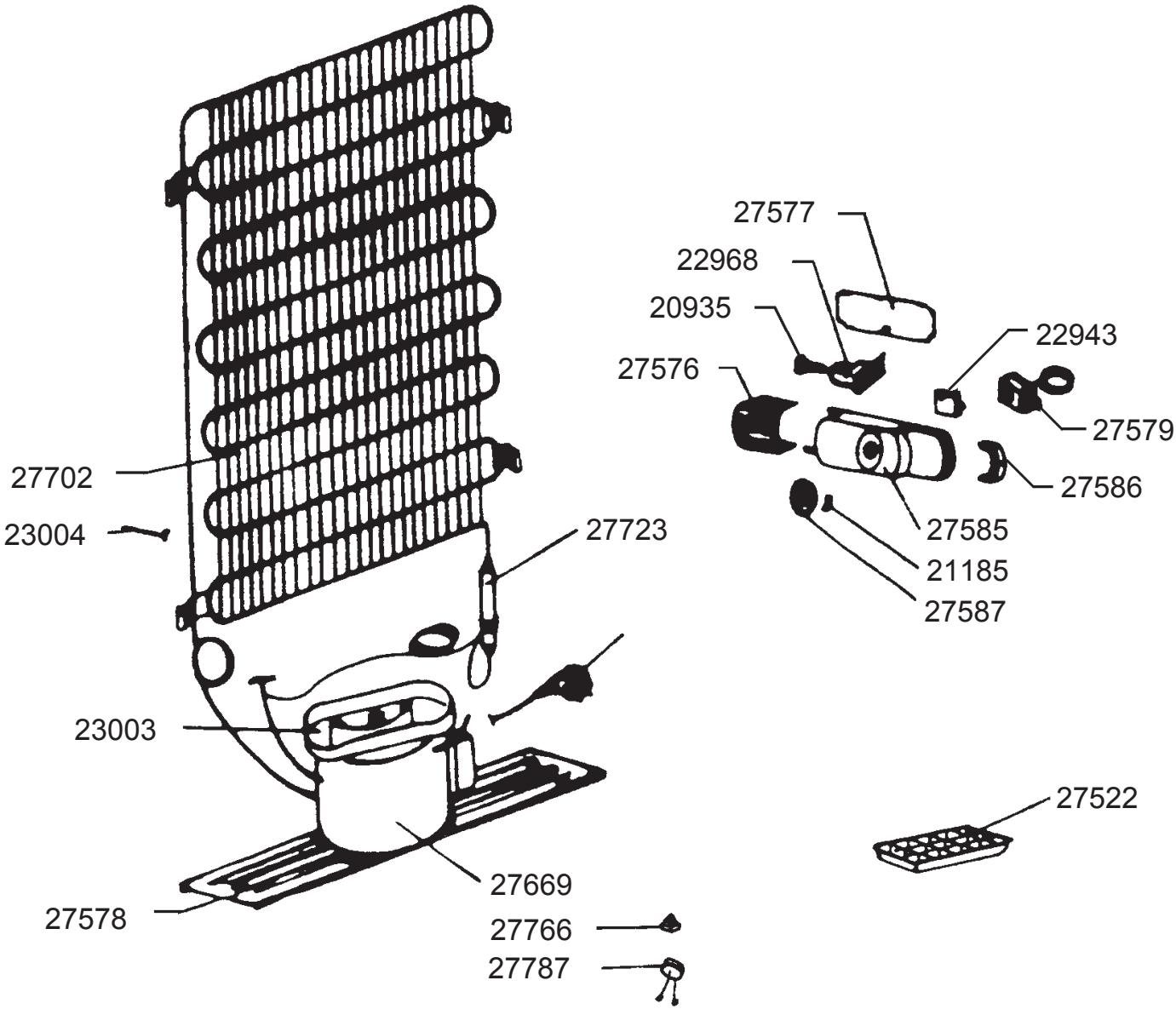
27577
22968
20935
22943
27576
27579
27702
27586
23004
27723
27585
21185
27587
23003
27522
27669
27578
27766
27787